

Montagehandleiding Linea 2.0

Type A - Vrij tegen de wand

Montagehandleiding Linea 2.0 | Type A - Vrij tegen de wand

1

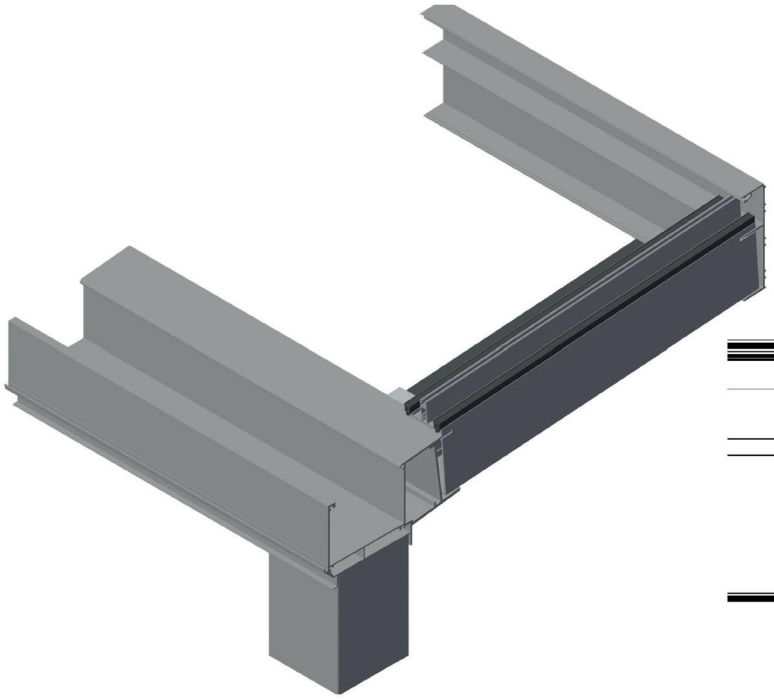



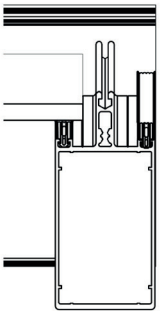

Doorsnede zijligger

Monteer uw Profiline veranda, zonder eindkappen en glas. Plaats nog geen buitenste kliklijsten in het gootprofiel. Let op hoogteverschil goot en muurprofiel. Zie volgende afbeelding.

2

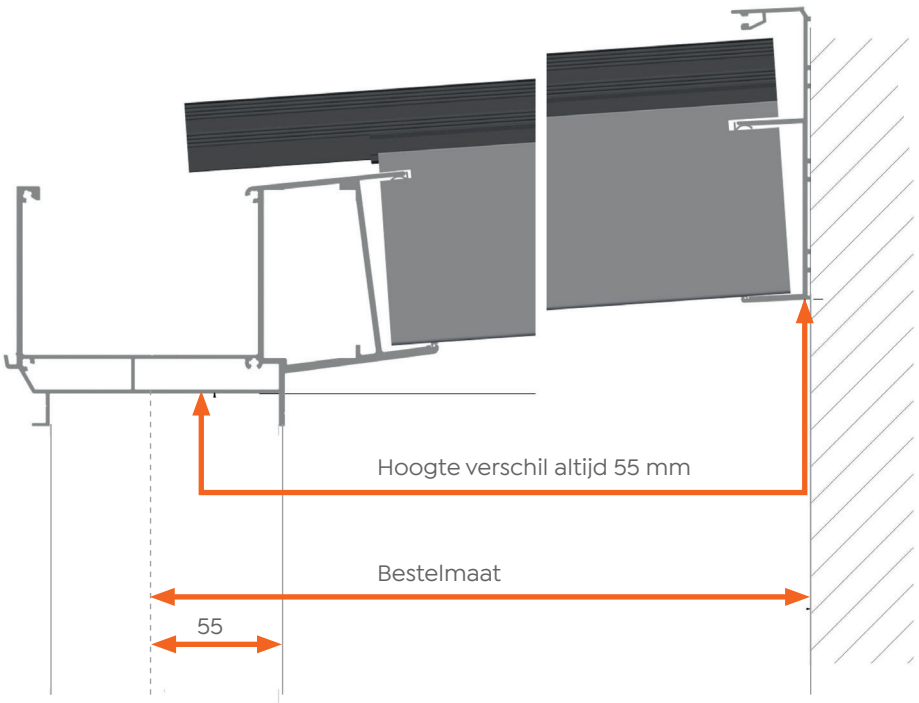

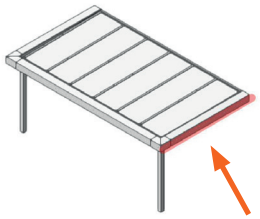

3

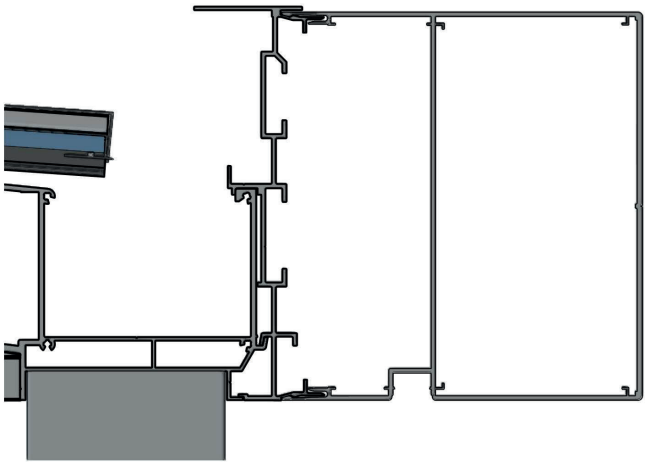

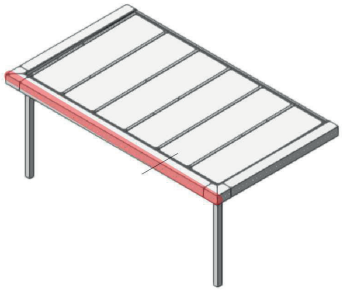

Doorsnede goot

4

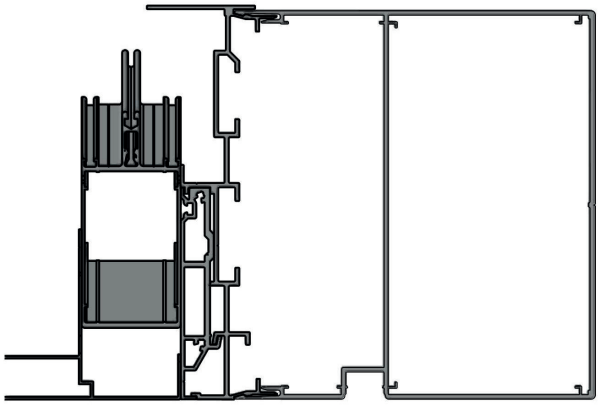



Doorsnede zijligger

5

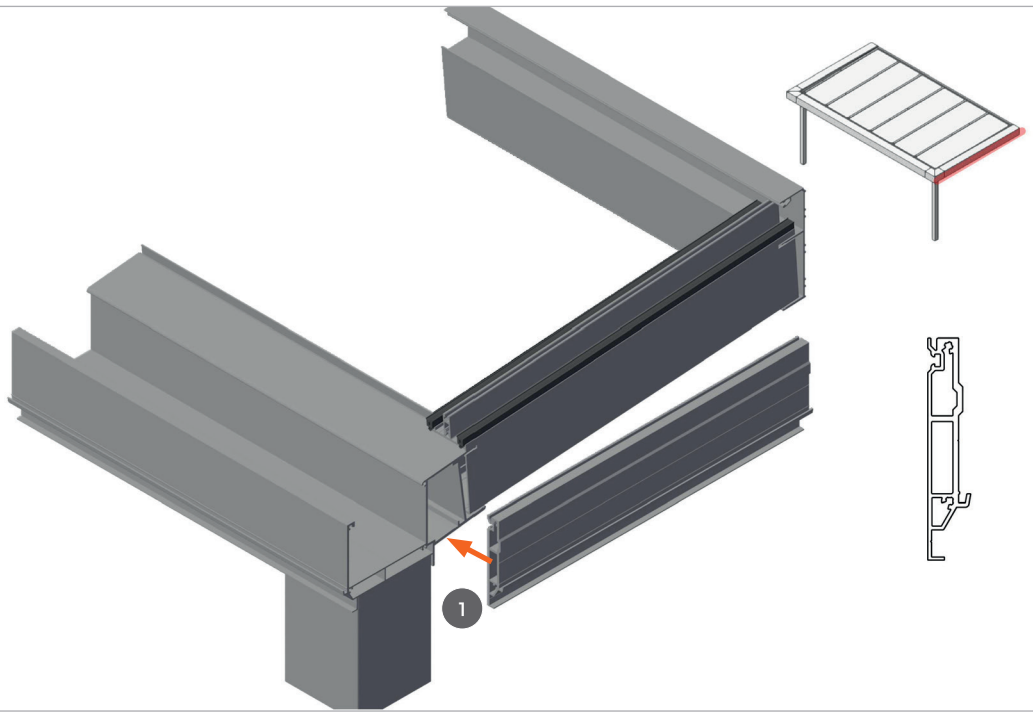

1 Schroef adapterprofiel tegen zijligger.

6

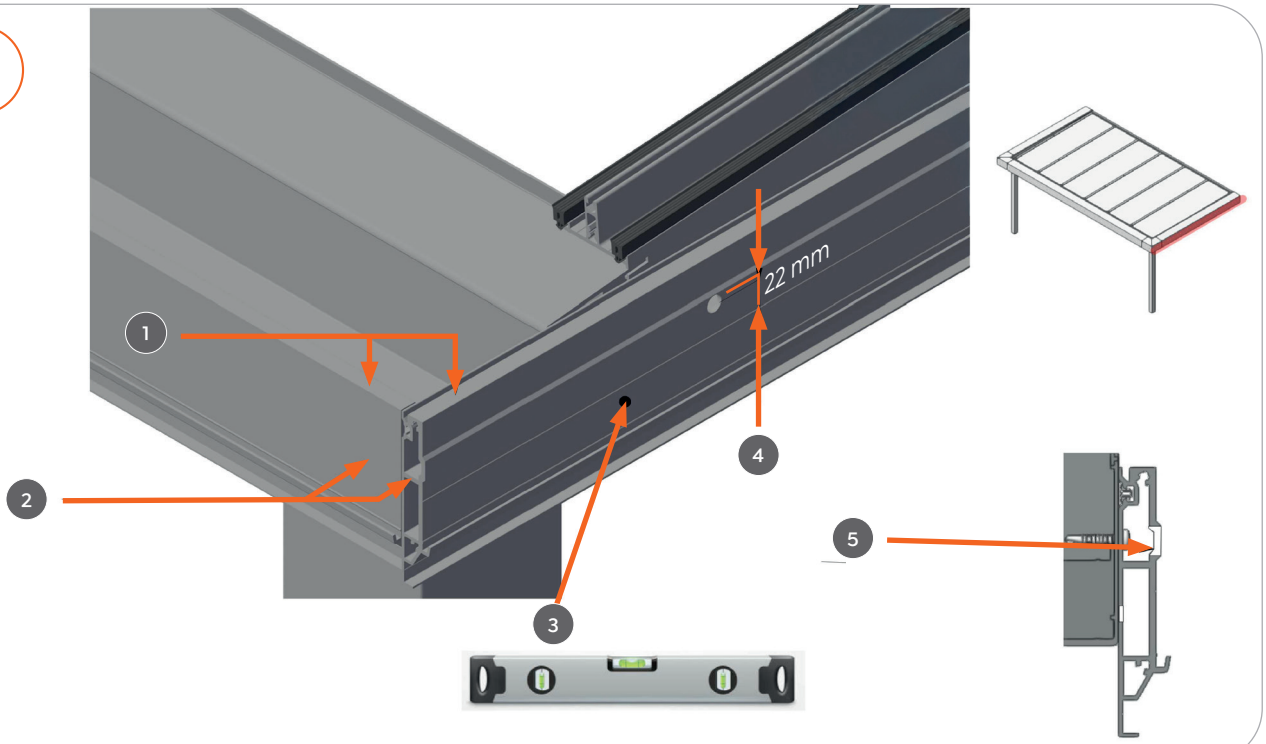

1 Bovenzijde goot is gelijk aan bovenzijde adapterprofiel.

2 Begin adapterprofiel is gelijk aan voorzijde goot.

3 Adapterprofiel waterpas monteren.

4 Schroeven 22 mm boven de extrusielijn.
Start ca 250 mm vanaf de voorzijde H.O.H 500 mm
(4,2 x 32).

5 Gat 11 mm boren om schroef te verzinken.

7

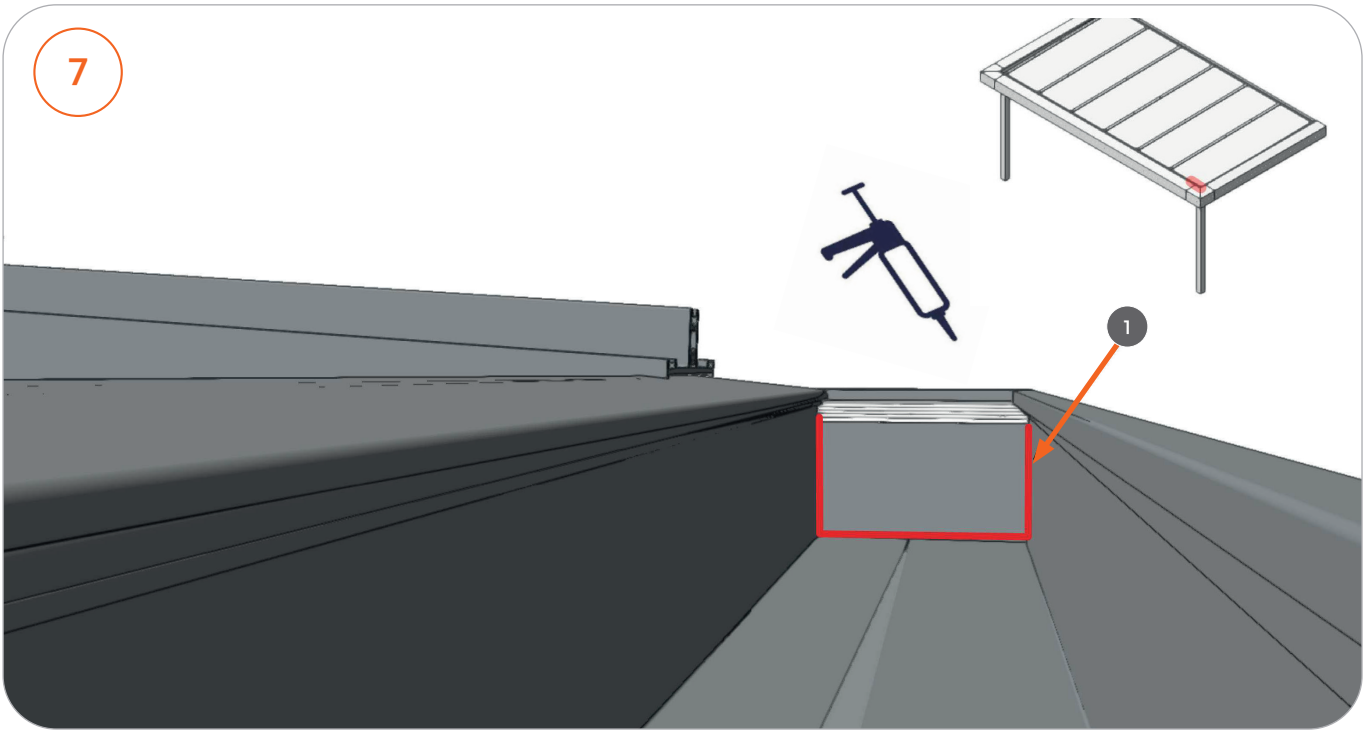

1 Adapterprofiel in de goot afkitten.

8

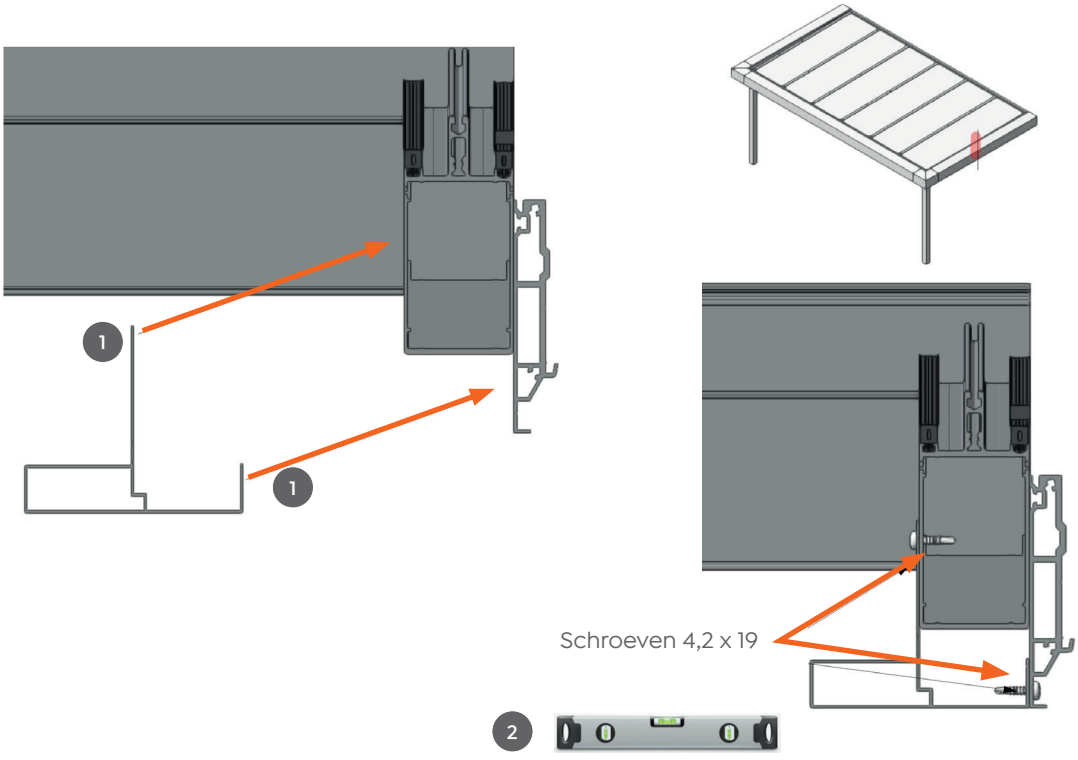

1 Plaats uitvlak profiel zijligger.

2 Uitvlak profiel zijligger waterpas monteren.

9

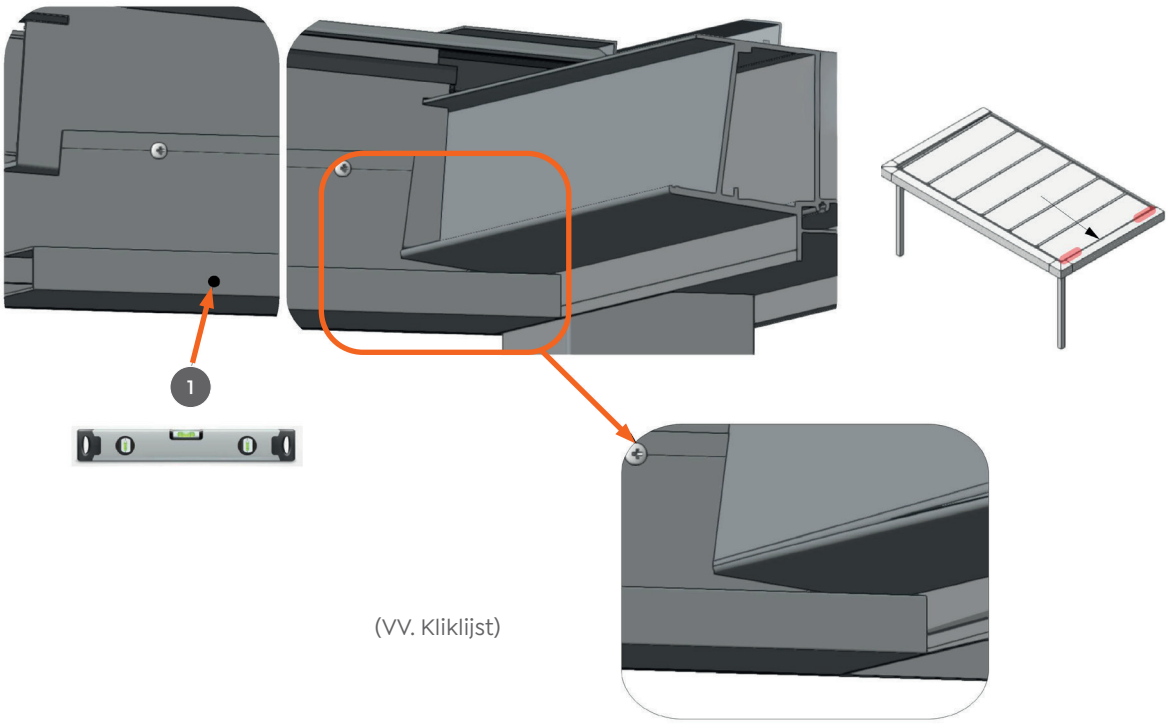

1 Uitvlak profiel zijligger waterpas monteren.

10

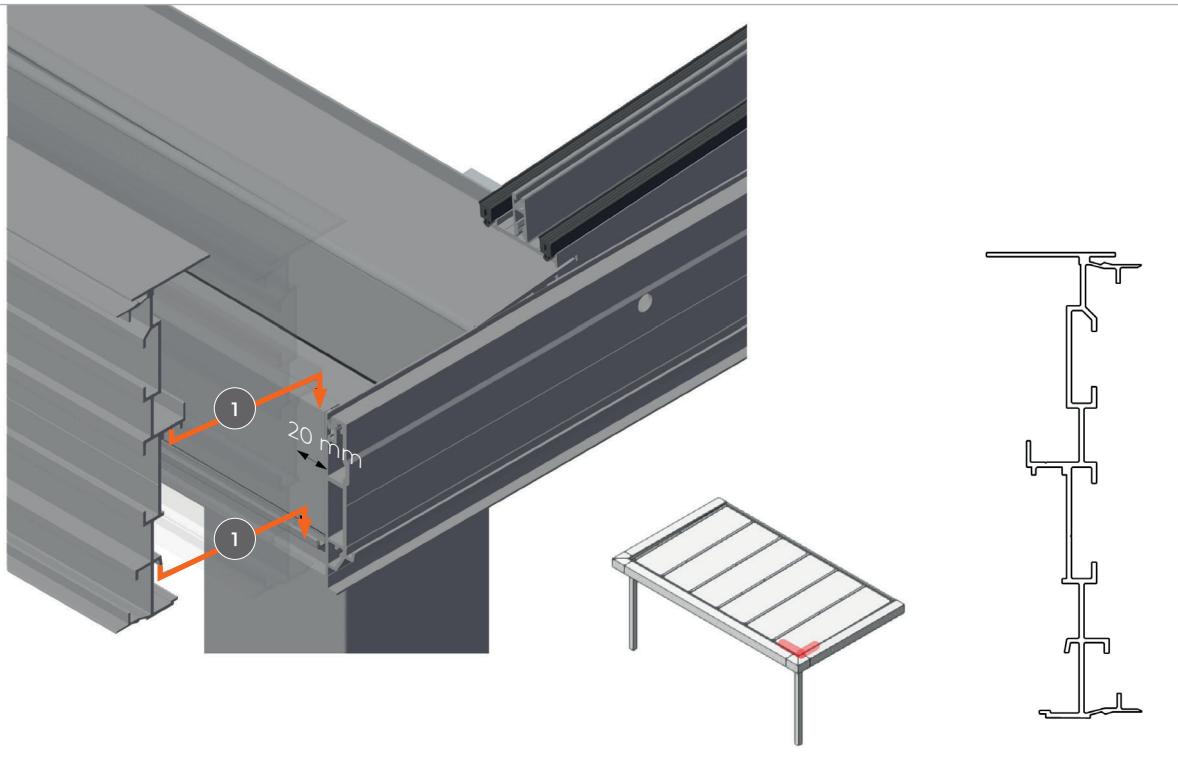

1 Plaats adapter profiel op de goot

11

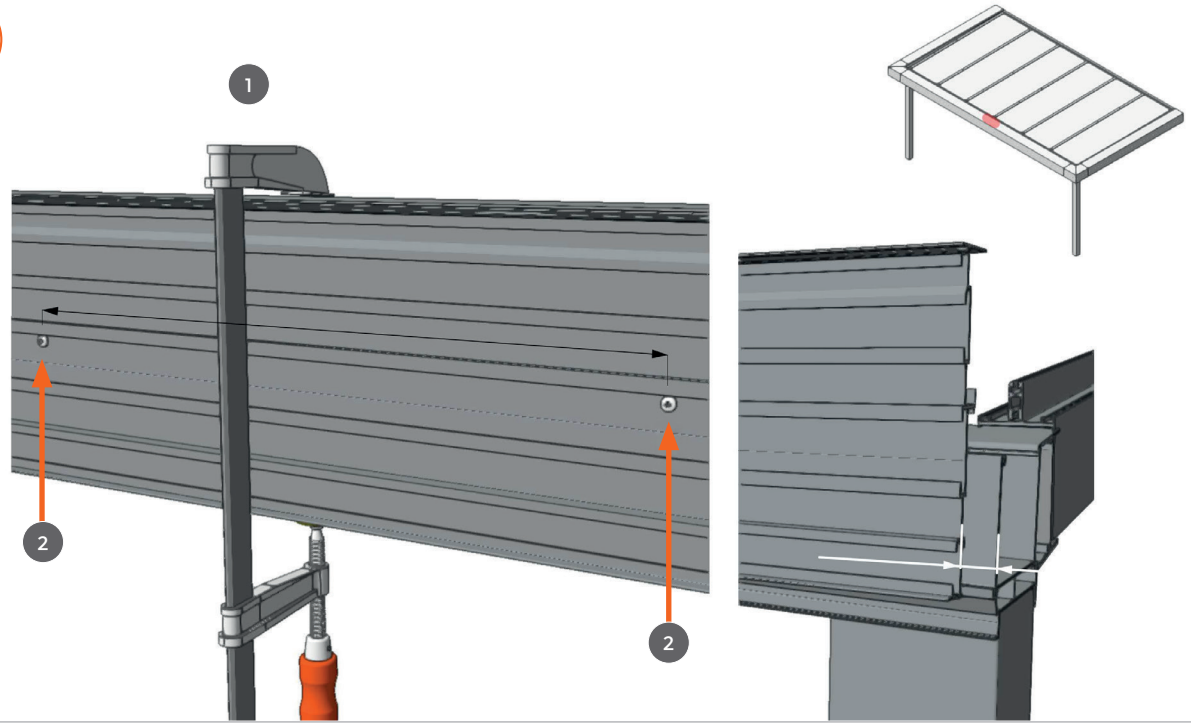

1 Plaats een lijmklem in het midden en klem het adapterprofiel op de goot.

2 Schroef het adapterprofiel in het midden vast aan de goot.

12

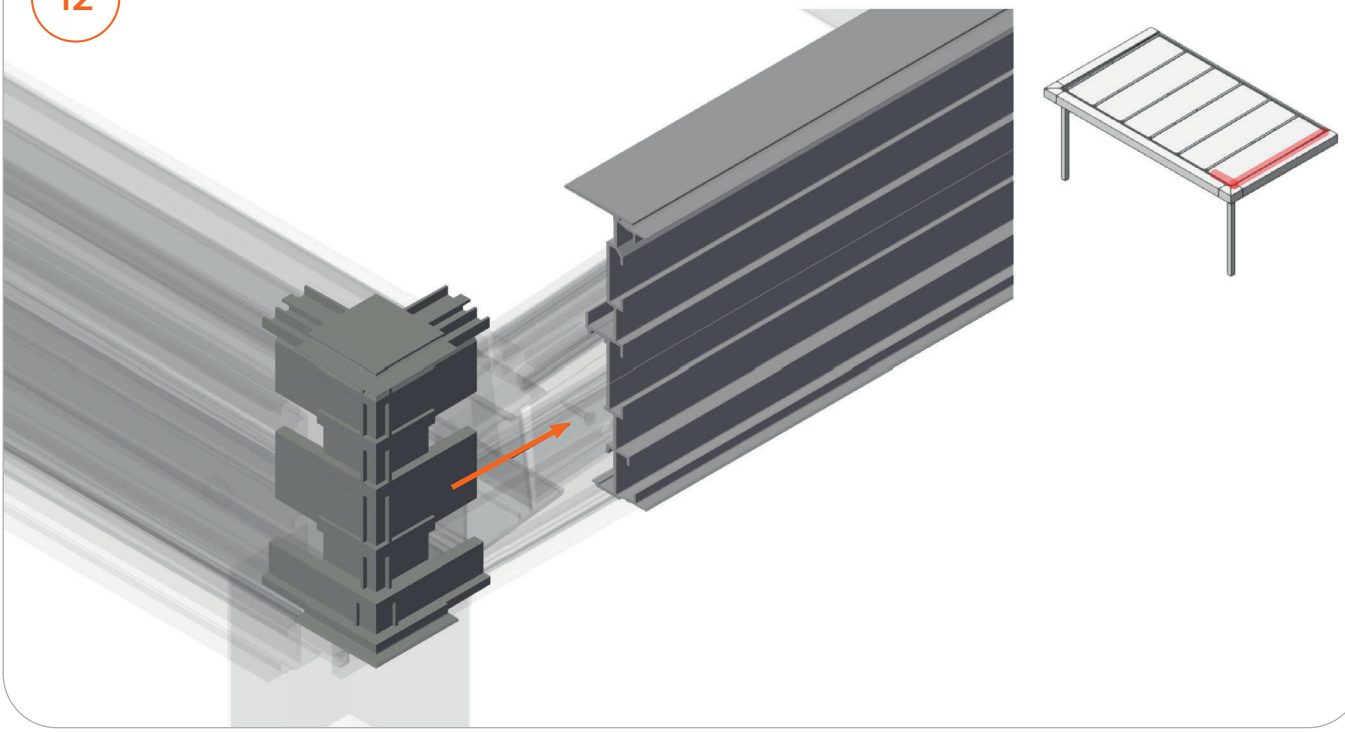

1 Neem het adapterprofiel voor de zijkant en schuif het hoekstuk erin.

13

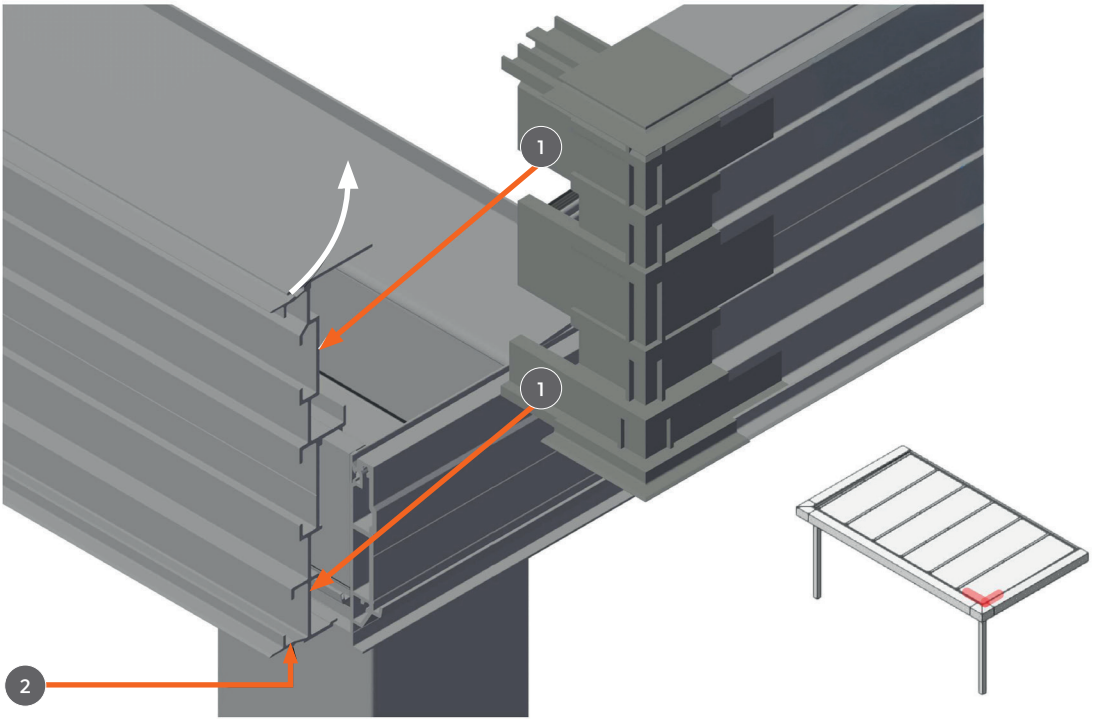

1. Neem het adapterprofiel voor de zijkant en plaats dit in het adapterprofiel aan de gootzijde.
2. ***(Alleen van toepassing bij goten zonder voorbuiging)*** Buig het gootadapterprofiel aan het uiteinde iets omhoog. Dit vergemakkelijkt het inschuiven van het hoekstuk, zodat het zijligger adapterprofiel in het kleine adapterprofiel kan haken.

14

Deze bewerking links en rechts van de goot uitvoeren.

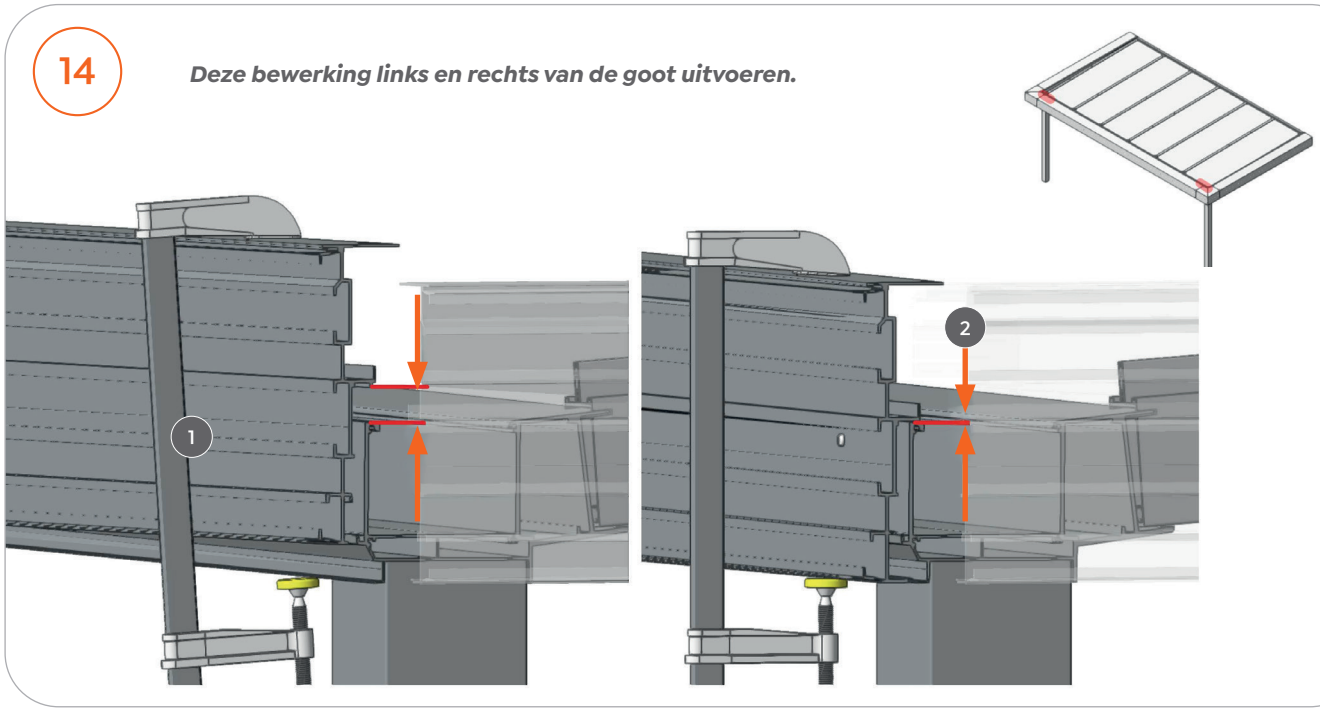

1. Plaats een lijmklem aan het einde en klem de profielen tegen elkaar.
2. Schroef het adapterprofiel aan het uiteinde aan de goot.

15

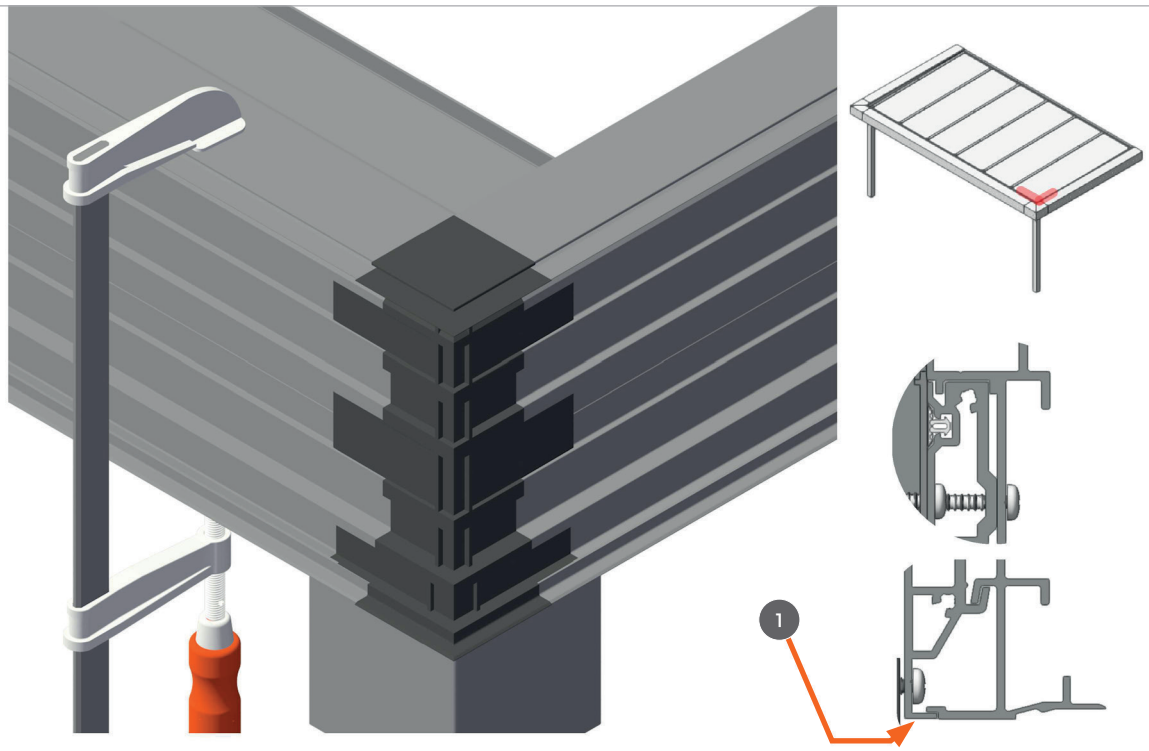

1 Controleer of de profielen goed in de opname zijn geplaatst.

16

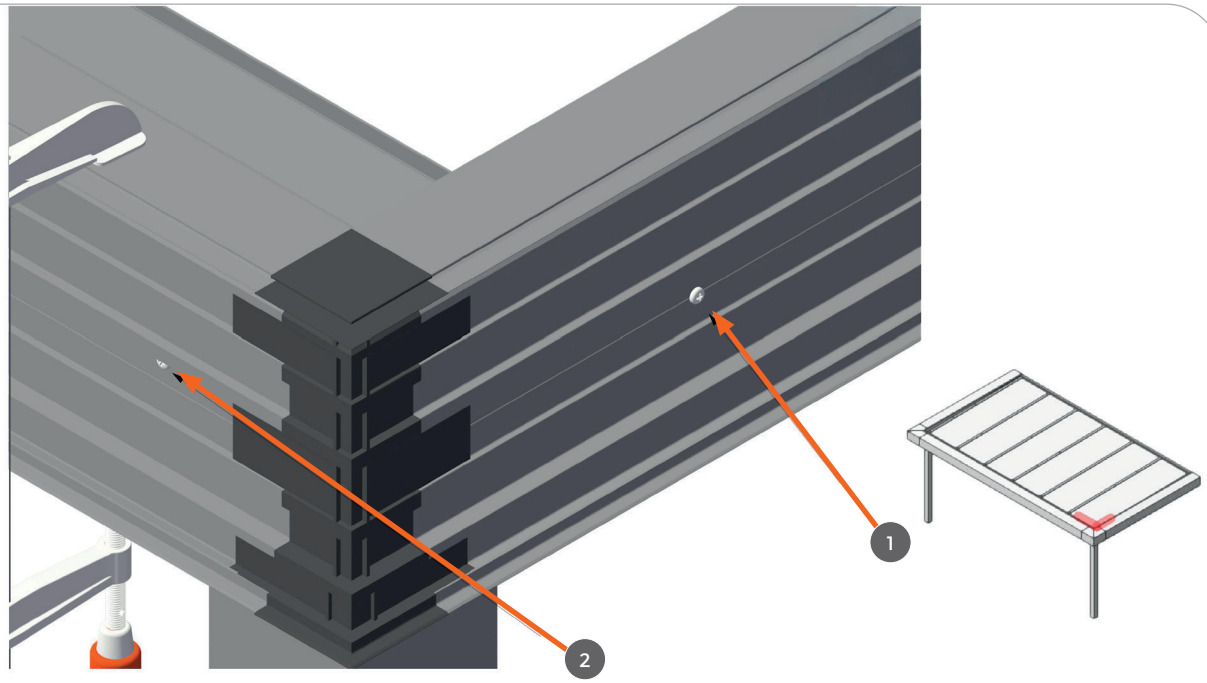

1 Schroeven op de extrusielijn 4,2 x 19 h.o.h. 500 mm.

2 Schroeven 15 mm boven de extrusielijn 4,2 x 19 h.o.h. 500 mm.

17

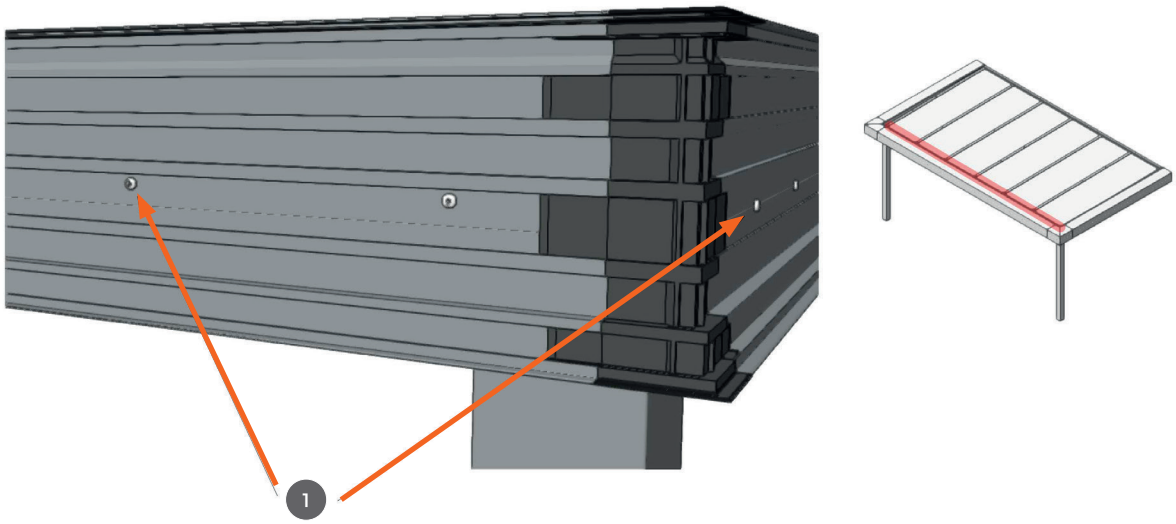

1 Schroef de adapterprofielen over de lengte vast. Schroeven h.o.h. 500 mm

18

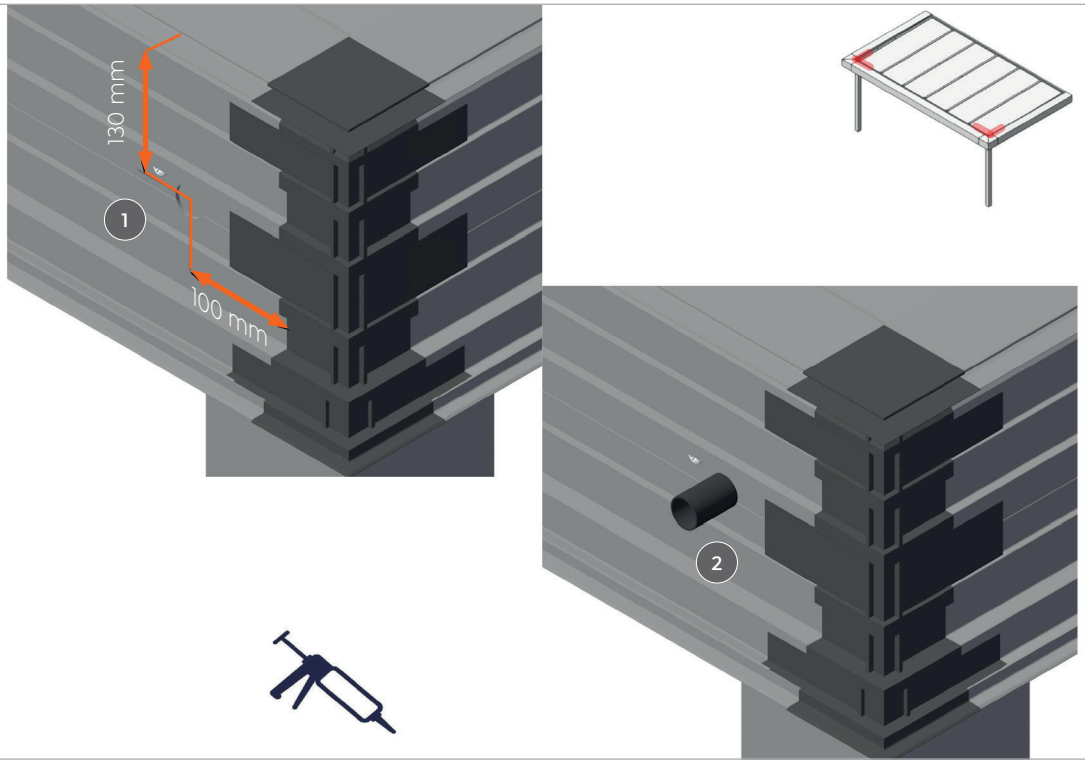

1 Boor een gat van 20 mm t.b.v. de noodoverloop, 130 mm vanaf de bovenzijde van het adapterprofiel en 100 mm vanaf het einde van het adapterprofiel.

2 Plaats de noodoverloop en kit deze aan de binnenzijde af.

19

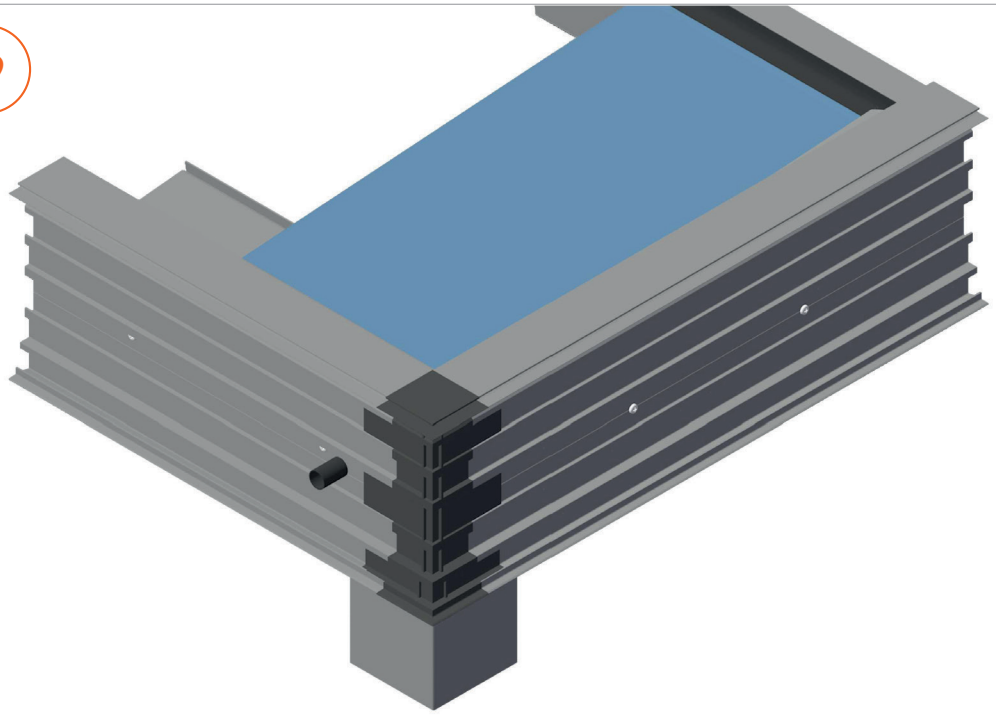

Plaats vervolgens het glas in de dakvlakken en monteer afdekkers en rubbers

20

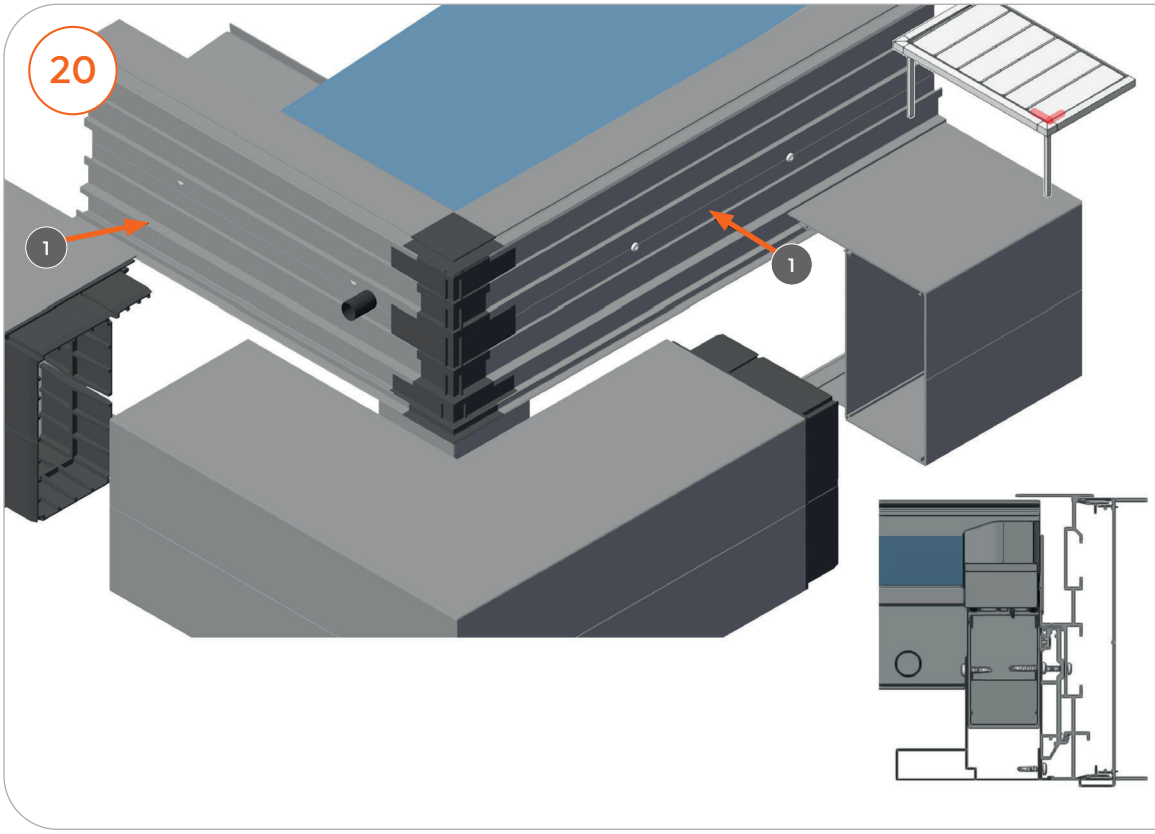

1 Klik de gootkappen / hoekstuk in het adapterprofiel.



Verasol **al 25 jaar** de beste keuze!

verasol.nl